FCT615X WIFI

FOUR CATALYSE

Photo non contractuelle

- Famille : Timeless
- Nb de cuissons : 7
- Programmateur : Timer Touch
- Type de commandes : Semi-sensitive
- Connectivité : Wi-Fi
- Recettes automatiques : Oui
- Classe énergétique : A+
- Couleur : Inox

Fiche produit provisoire

FCT615X WIFI

TYPE D'APPAREIL

Famille :	Timeless
Couleur :	Inox
Structure :	Simple cavité
Système de nettoyage :	Catalyse
Design de la porte :	Porte verre + corniche Inox

BANDEAU DE COMMANDE

Programmateur :	Timer Touch
Type de commandes :	Semi-sensitive
Couleur manettes :	Inox
Couleur poignée :	Inox

CARACTÉRISTIQUES

Volume utile (litres) :	70L
Type de cuisson :	Multifonction
Nb de fonctions :	8
Nb de cuissons :	7
Fonctions de cuisson :	Chaleur tournante, Convection naturelle, Sôle brassée, Décongélation, Gril, Pizza, Cooklight
Parois :	Gradins fils
Connectivité :	Wi-Fi
Minuteur :	Oui
Eclairage :	Halogène
Ventilateurs de refroidissement :	Oui
Recettes automatiques :	Oui
Type Porte :	Porte tempérée (2 verres)
Contre porte plein verre :	Oui
Gradins anti-basculement :	Oui

ACCESSOIRES

Grilles :	1
Lèchefrite :	1
Rails Télescopiques :	-
Tournebroche motorisé :	-
Sonde de cuisson :	-

CONSOMMATIONS

Type d'énergie :	Electrique
Classe énergétique :	A+
Energie convec. naturelle(kWh) :	TBC
Energie chaleur tournante(kWh) :	TBC

CARACTÉRISTIQUES TECH.

Longueur cordon d'alimentation électrique (cm) :	135
Type de prise :	PAS DE PRISE
Puissance (W) :	2100W
Intensité (A) :	16
Voltage (V) :	220-240
Fréquence (Hz) :	50
Niche d'encastrement (HxLxP) :	590 X 560 X 560
Dimensions Hors Tout (HxLxP) :	595 x 595 x 568
Emballé (HxLxP) :	667 x 640 x 680
Poids brut / net :	TBC

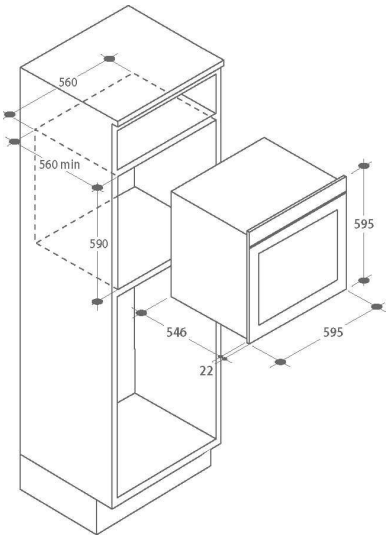

Spécification technique

Article :	33702415
Origine :	TURQUIE
Code douanier :	85166080
Code EAN	8016361984370